SIEBTECHNIK TEMA

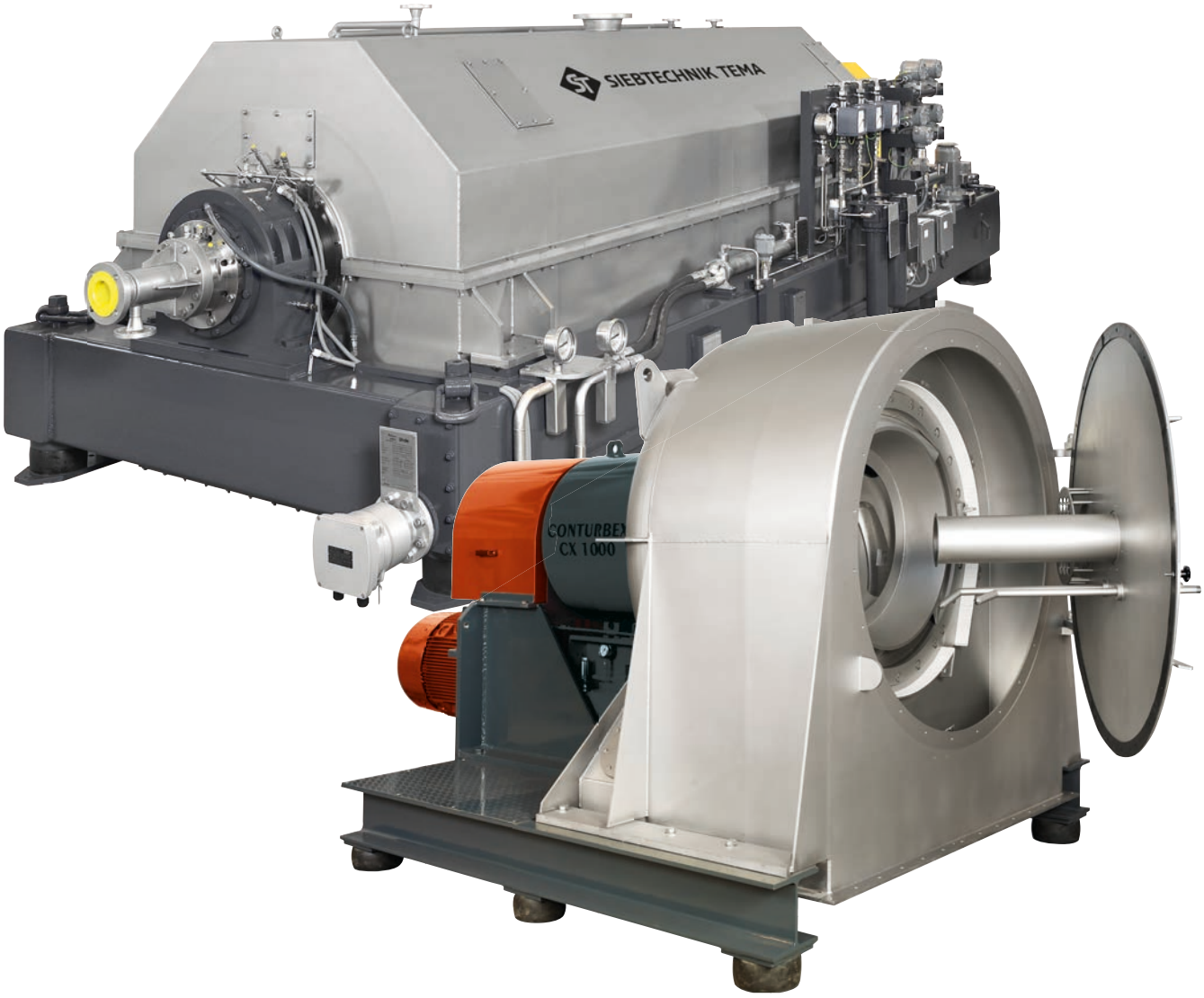

离心机

产品简介

用于连续固液机械分离的 SIEBTECHNIK筛得力离心机

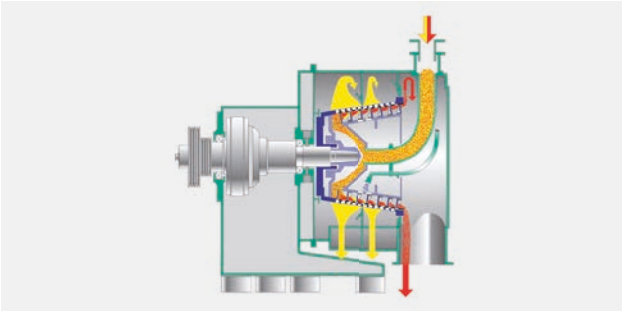

螺旋筛网式离心机

在我们所生产的连续工作式离心机中最通用的便是螺旋筛网式离心机。在该机中，留在筛网上的固粒通过筛篮的倾斜角度和筛篮与螺旋刮刀之间的速度差而从小直径向大直径方向传送并同时脱水。

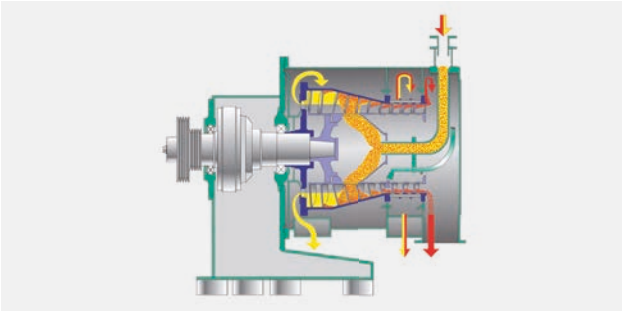

预增稠螺旋筛网式离心机

该离心机是基于筛得力螺旋筛网式离心机技术进行设计的，增加了预浓缩装置以提高分离效率，可适用于低固体浓度的料浆，并对细颗粒料进行高效回收。

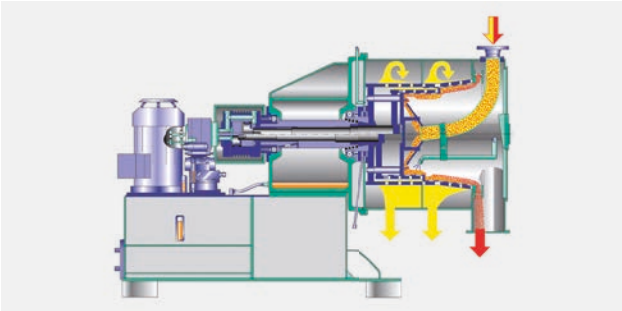

推料式离心机

推料式离心机也是连续运转的过滤式离心机，可以有单级，双级或者三级圆筒-圆锥等型式。留在楔形筛篮的固体颗粒形成滤饼，并且被沿轴向振动的内筛篮将其推至卸料口处。

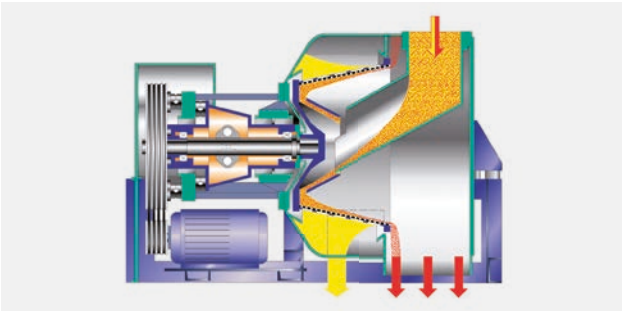

振动式离心机

主要是用于海盐和煤炭的脱水，最高产量可达每小时350吨固粒。在离心机中，滞留在筛网上的固粒通过轴向振荡而从小直径端被传送到大直径端。

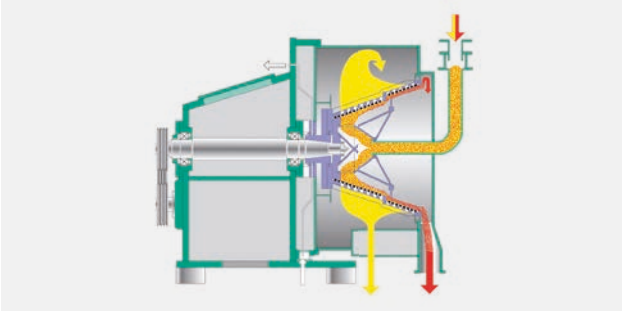

滑动卸料式离心机

该机是专门为尺寸低达约0.5mm且粒度均匀的固体颗粒脱水而研发的。固体颗粒不构成密集层，而是独立滑过逐级排列的筛分区。获得的最终湿度可低达0.01%。

几乎所有机械式固液分离中，连续型离心机在技术上都是最先进和最经济的。它可以将大批量的固体物料脱水，而且占地小，节能省时。

沉降式离心机

沉降式离心机用于从较高密度的液体中分离极细小的固体颗粒。固体颗粒在液体中形成沉淀，但不像在筛网式离心机那样被筛网滞留。在转鼓式离心机中，沉降的固体颗粒被螺旋刮刀传送到较小直径处，而澄清的液体流过位于转鼓圆柱端的可调溢流堰排出。

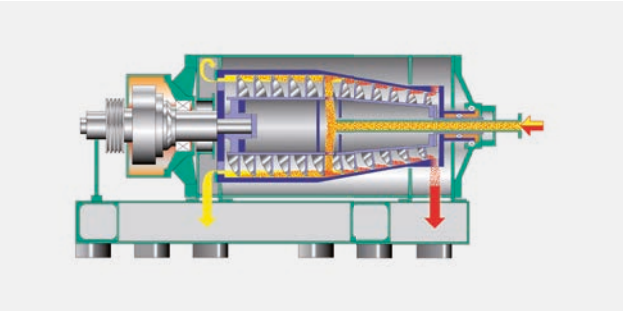

双锥沉降式离心机

双锥沉降式离心机跟螺旋沉降式离心机原理相同，但是在锥段增加一个更大直径的圆锥以产生更大的分离面积和获得更高的离心力，从而达到更高的出料干度。

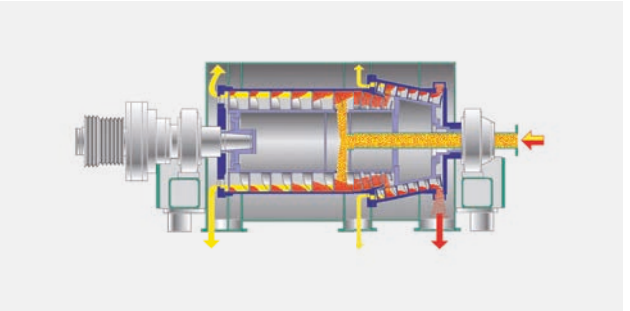

筛网沉降式离心机

筛网沉降式离心机类似于双锥沉降式离心机，但是用一个筛网去代替圆锥，以达到更直接的脱水和更高的离心力。因此，能达到更高的出料干度和更清澈的滤液。

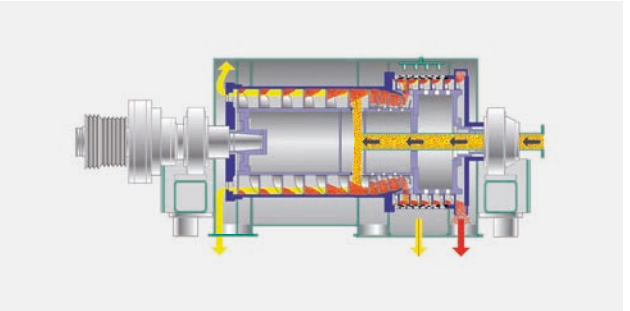

短转鼓沉降式离心机

短转鼓沉降式离心机的外壳设计类似筛得力螺旋筛网式离心机，但里面的转动部件则类似沉降式离心机，其沉降长度较短，适用于比重差异较大的固液分离。

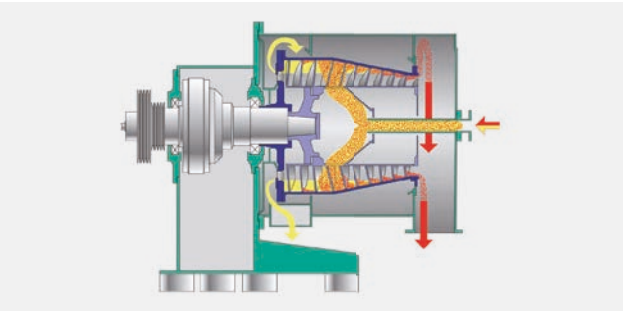

实验室用离心机

筛得力实验室用离心机是真正的万用离心机。如果配置适当的配件，此离心机更可应用于过滤、清洗、澄清，甚至可以分离气相混合物。

连续型“通用离心机”
用于试验或中试的离心机

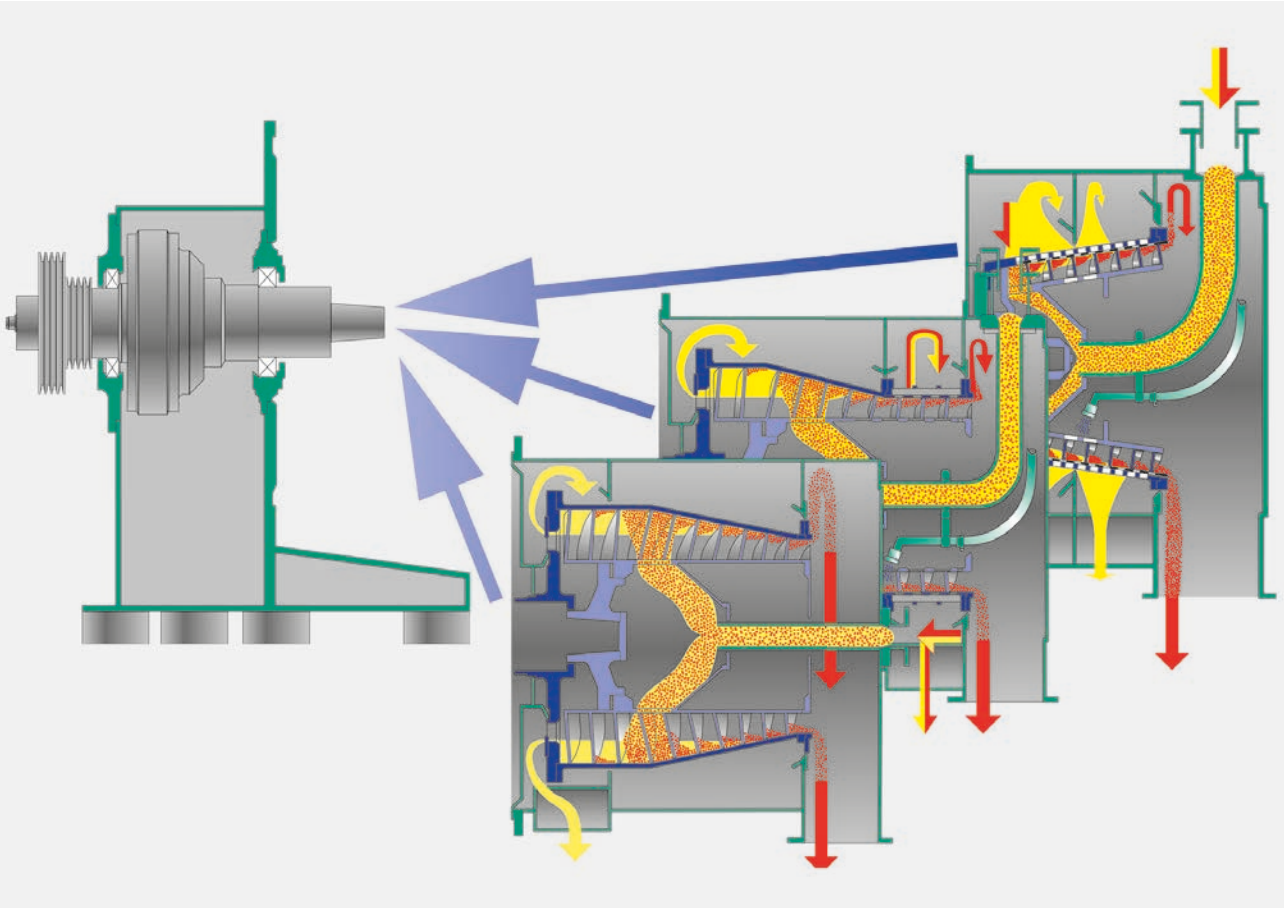

连续工作型“通用离心机”是专门为试验或中试用途研发的机型。
离心机使用已经通过检验的轴承座搭配各种驱动装置，以使其可以充分适应各种不同需求。
旋转部件与驱动部分的分离使离心机同样适用于气密的环境。如果有必要，可配置相关部件，以达到欧洲 ATEX 标准.

离心机可以选装3种旋转部件：

- 密闭转鼓 （Decanter 型）
- 筛篮/刮刀（Conturbex 型）
- 筛网/密闭转鼓 （Conthick 型）

CONTURBEX
螺旋筛网式离心机

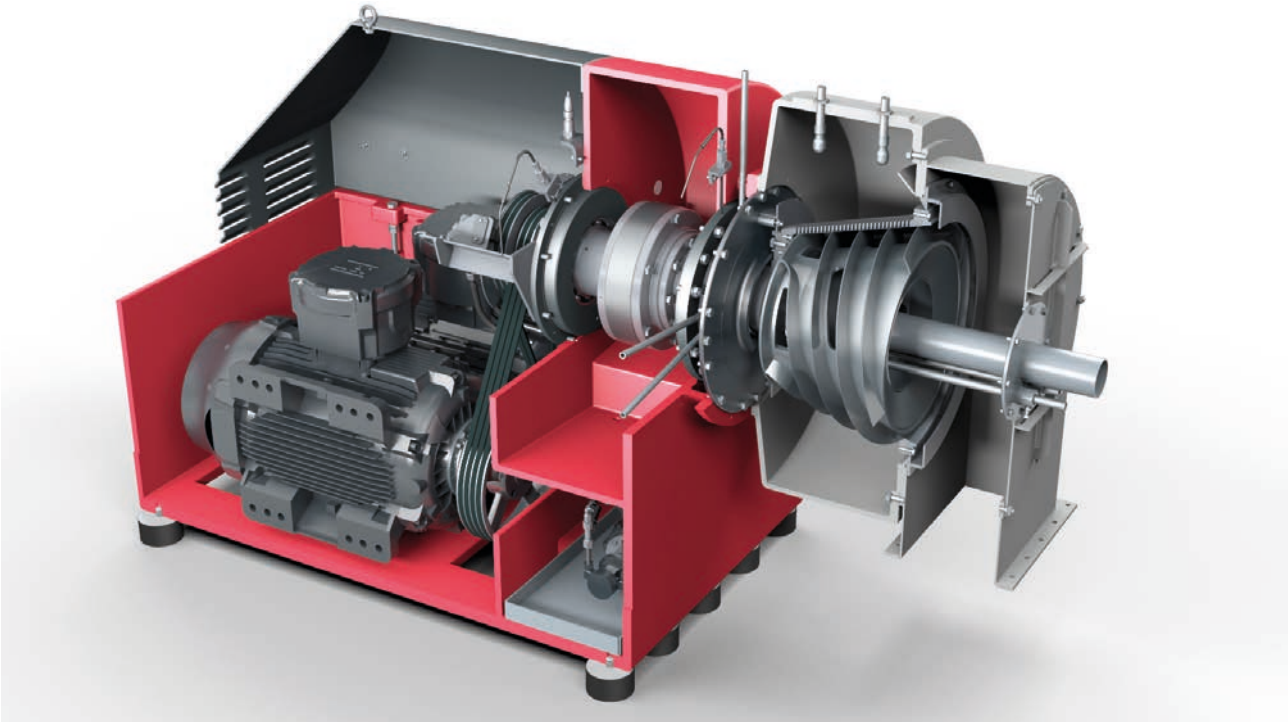

简介

在我们所生产的连续式离心机中最通用的便是螺旋筛网式离心机。在该机中，留在筛网上的固粒通过筛篮的倾斜角度和螺旋刮刀与筛篮间的转速差，而从小直径向大直径方向传送。对于不同的进料，可选用不同倾斜角度的筛篮，各种不同的产品如短纤维棉毛、冷冻浓缩的结晶体或颗粒状的塑料，都可成功地从母液中分离，必要时可进行冲洗。根据操作条件，可采用机械冲压筛网或条缝式筛网。

离心机的传动通过皮带轮以及三角皮带来实现，以适应于工艺要求。摆线式差速器 CYCLO-GEAR-BOX 能够确保螺旋与筛篮之间具有所需要的速度差，以保证离心机性能。

离心机的过载保护由离合器实现。除了H200型具有一个油浸式差速器以外，其他机型的差速器和轴承都有由油泵电机驱动的润滑系统进行润滑。

机器与驱动电机安装在底座上，并通过与支撑结构拴结紧固的橡皮隔离减振组件来隔离振动。即使我们最大型号的离心机 CX1500 也可不需要特殊的基础便可安装。设备停机后，差速仍会短时保留，螺旋刮刀与筛篮的相对运动将清出留在筛篮上的残留固体。

物料特性和机器材质

根据不同的需求，与物料接触部件可采用不锈钢、哈氏合金、镍基耐热耐蚀合金、镍、钛或类似的材质制成。对于离心机易发生表面磨损的部位，可采用耐磨材料防护。

特殊配置

- 工作仓的密封采用：
  - 迷宫式气密封
  - 聚四氟乙烯环密封
  - 滑动环密封
- 旋风分离器（可提供）
  将气体循回至固粒仓中的装置
- 带卸料刮刀的下料环
- 螺旋给料器
- 母液与冲洗液分离排放

其它为用户特殊要求而定制的装置。

H系列的 CONTURBEX

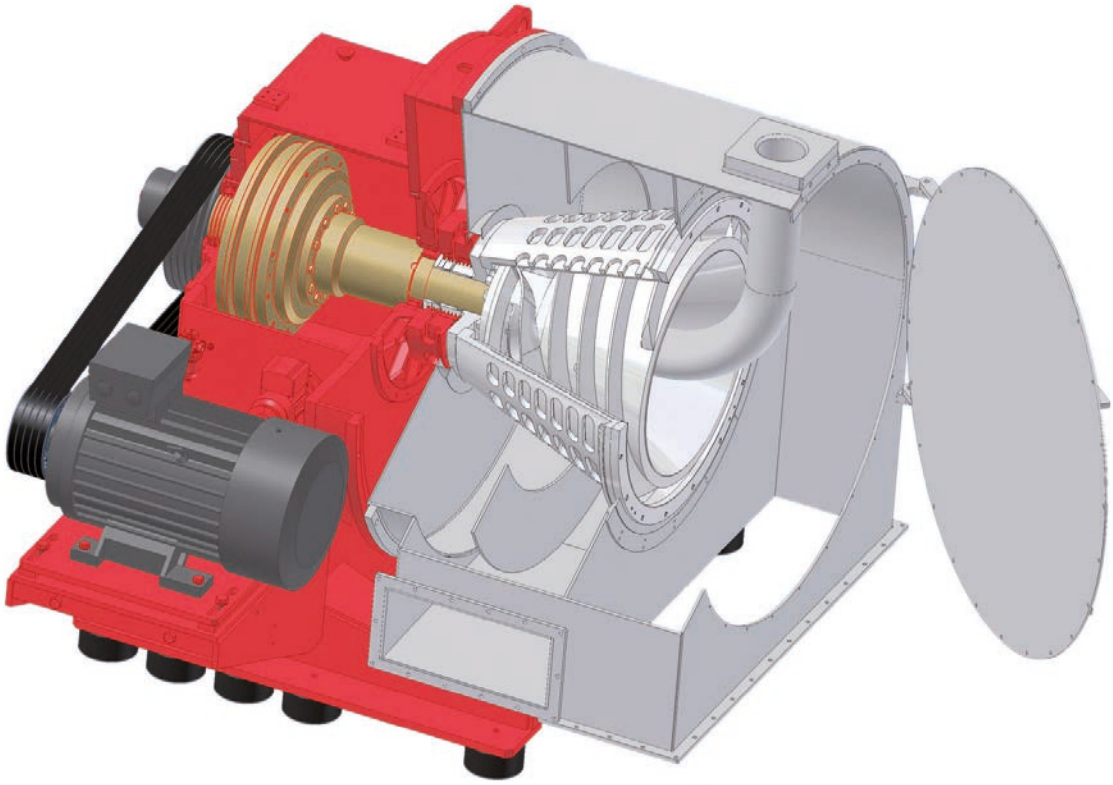

在传统H系列中，整个转动部件安装在一个大轴承座上。筛篮与螺旋刮刀悬臂式延伸至产品室。轴承座亦作为设备的基座，集成了润滑油箱和驱动系统。

产品室通过一个大直径法兰安装在轴承座的前端。在设计上，轴承座是整个设备的主要支撑。

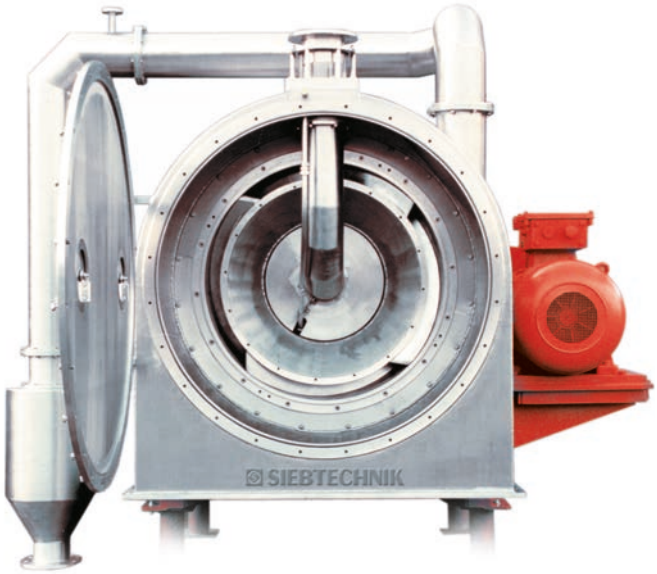

标准配置和技术参数　标准的CONTURBEX

Type 型号		200	250	350	450	520	670	730	900	1000	1200	1500
Length 长	mm	700	910	1,150	1,150	1,480	1,560	2,150	2,400	2,600	4,200	4,200
Width 宽	mm	880	1,050	1,500	1,500	1,920	2,000	2,100	2,600	2,700	2,800	2,800
Height 高	mm	570	800	970	1,150	1,470	1,470	1,650	2,600	2,600	2,600	2,600
Weight 重量	kg	230	560	900	1,100	1,800	2,000	4,000	7,000	8,000	12,000	13,000
我们保留技术进步而更改的权利												

CX系列的 CONTURBEX

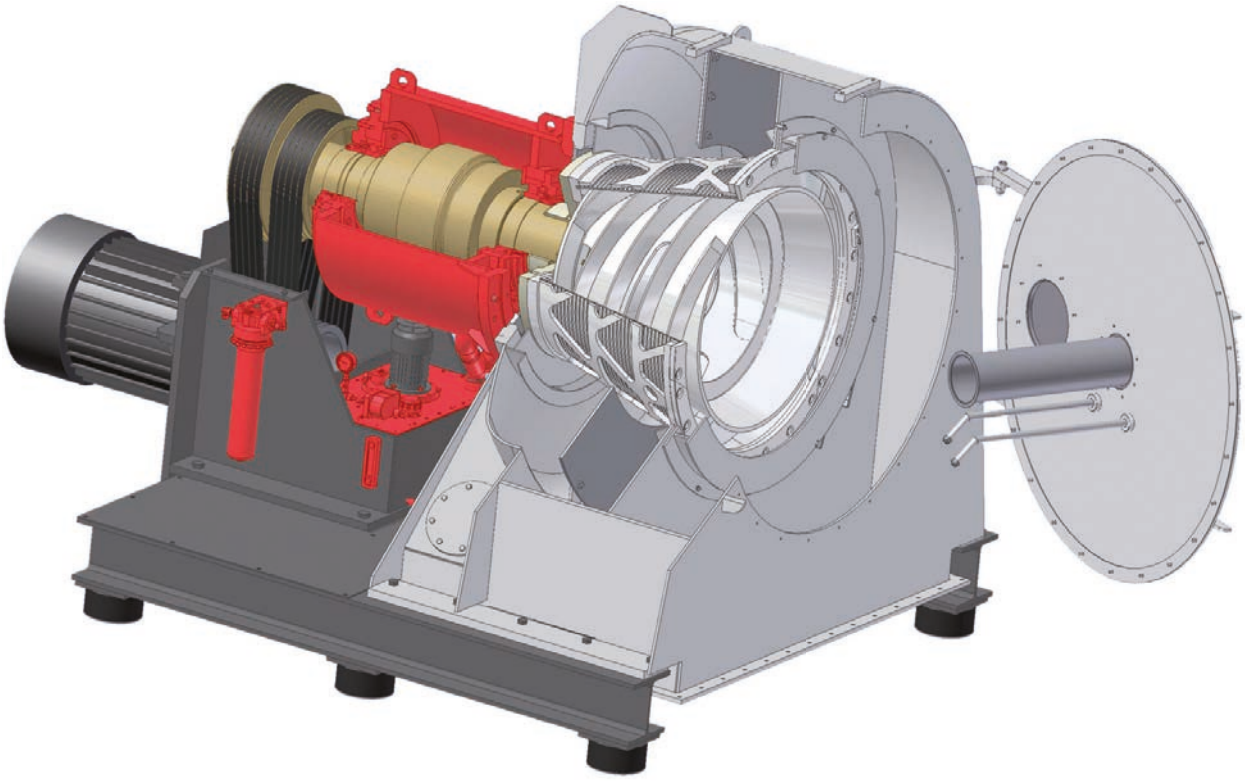

CX系列是最新的设计，比传统的H系列，只有20多个主要部件，可以分为4个部分：

- 基座
- 带差速器的转动部件
- 产品室
- 供油系统

简化了的转动部件和差速器是自定心的，能保证中心轴的正确定位，与产品室无关，优化了运行性能。

这种简化设计不仅使驱动组件更加简单，而且使用户只需储存少量的备品备件。

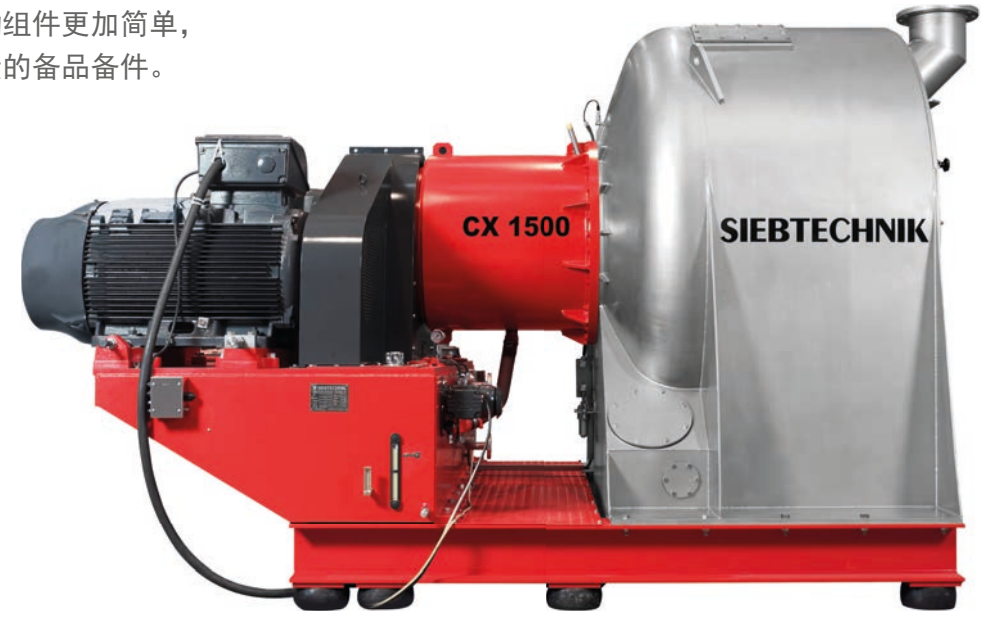

常规CONTURBEX设计

对于众多的工艺和产品，CONTURBEX装备有多种元件以便满足特殊的使用要求。无论是气密还是非气密工艺，都有相应的设计充分匹配：

筛篮的倾斜角度可以根据产品和工艺进行设计：
- 0° - 20°

多种筛网的选择：
- 楔形筛网
- CONIDUR筛网
- 激光筛网

三种驱动装置设计：
- CYCLO齿轮箱
- SIEBTECHNIK 行星齿轮驱动
- 液压驱动装置（可变蜗杆转速）。
  可支持两台驱动电机（筛筒和蜗杆）
  变速器可以调控转速

可以根据工艺密封的要求进行如下设计：
- 开放式迷宫密封
- 用于汽密设计的PTFE密封
- 用于气密设计的PTFE密封
- 带有耐压密闭设计的滑环密封

材料设计

根据使用目的不同，与产品材料接触的离心机零部件均采用防腐的奥氏体钢，哈氏合金，镍钢或钛钢等制作。
用于煤矿和沙石行业的机器完全采用碳钢制作。
对于产生磨损的坚硬产品，机器采用了抗磨材料制成的特殊表层。

CIP清洗

按照标准，所有的CONTURBEX离心机都装有清洗喷嘴，以便清理设备内的残留产品。
如果对机器有更高的要求，还可以安装CIP清洗系统，包括专用的冲洗管、专用的喷嘴和慢速驱动程序。

防爆区的ATEX设计

所有筛得力离心机都可以按照欧盟指令94/9/EC(ATEX100a)的标准加装ATEX防爆系统，以满足在危险区域内的工作要求。。

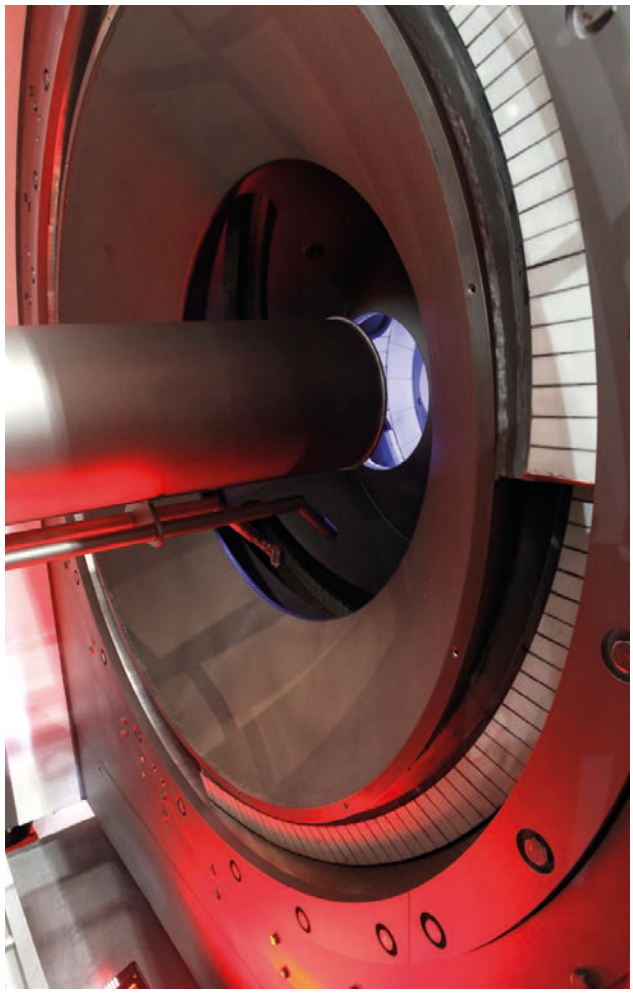

成功应用于：

对二甲苯
己二酸
硼砂
磨碎的咖啡
尼龙66盐
甲酸钙
硫酸铜
氨基乙酸
羟甲基纤维素
棉籽绒
过硫酸铵
硝酸纤维素羊毛皮
石碱
磷酸铵
纤维素羊毛
果核
硫酸铵
巧克力（破碎）
对苯二酸二甲酯
葱
柠檬酸
敌百虫
阿司匹林
煤浆
磷酸二钠
双酚A
咖啡冷冻浓缩
细碎的洋葱
真菌菌丝
尼龙碎渣
重铬酸钾
冰醋酸

草酸
氯化钾
芒硝
一水碱
一铬酸钾
珍珠聚合物
硫酸钾
石膏
季戊四醇
磷酸钾
塑料颗粒
五硫化二钾
二氯甲烷制的酒花
胶质玻璃体
聚醋酸乙烯
离子交换树脂
聚乙烯
氯化聚乙烯
硫酸铁七水合物
聚甲基丙烯酸酯
吡唑啉酮
乳糖
聚苯乙烯
岩盐
硫酸锰
聚乙烯醇
橡胶回收
甲基纤维素
碳酸钾
硝酸银
磷酸一钠
钾矾

醋酸钠
对氨基苯磺盐酸
钾盐溶剂沉积物
亚硫酸氢钠
坚果（破酸）
碳酸氢钾
碳酸钠
氯化钠
过硼酸钠
硫酸锡
氯酸钠
磷酸钠
磷酸三钠
甲酸钠
硫酸钠
果蔬汁
葡萄酸钠
亚硫酸钠
偏硼酸钠
四硼酸钠
硫酸锌
硝酸钠
硫代硫酸钠
钠硝石
酒石酸
葡萄糖
衣康酸
聚乙烯醇缩丁醛（PVB）
光卤石
聚-对二甲苯
及其他

CONTHICK 预增稠螺旋筛网式离心机

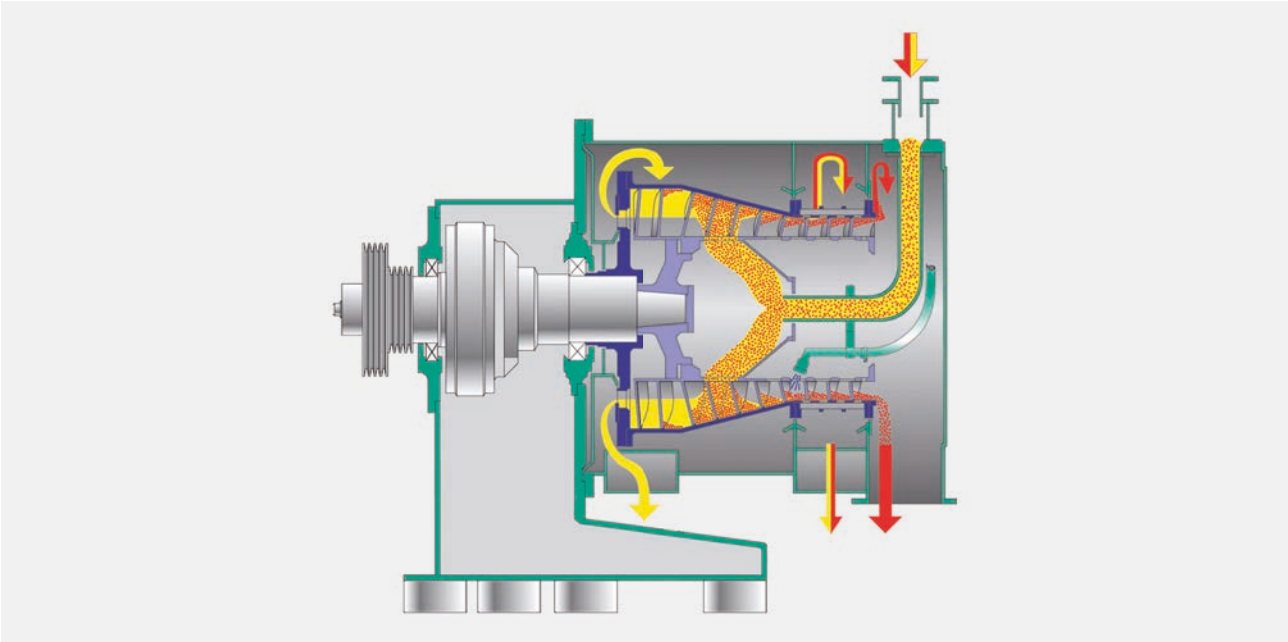

简介

该离心机是根据筛得力CONTURBEX螺旋筛网式离心机进行研发设计的。料浆通过进料管和位于螺旋体中部的分配锥进入离心机的沉降段中，对固体含量低的浆料进行预脱水，达到增稠效果，并且有效保证沉降段的澄清。
通过在离心机背侧的一个可调溢流装置而将大部分液体排出，分离出澄清的液体。
固料被预增稠并输送到离心机的筛网中进一步脱水，必要时可安排冲洗。
根据生产需要，两股液流可分别排放，或合成一股液流通过单个旋流器或双旋流器排放。

细颗粒的损失相对来说比较低，如将筛网上分离出来的液体重新返回到进料中，可使颗粒的损失降至最低。存留在筛篮上的固料通过螺旋，从筛网轴向地被输送到下料区。

典型应用

- 晶体、颗粒或纤维具有良好的沉淀性能；
- 在RRSB图表中颗粒尺寸d’ 〉= 0.050mm；
- 进入离心机中的固体进料浓度为 0—60Wt%（ Wt%：重量的百分率）

主要优点

- 筛篮部件寿命长
- 产量高（固体损失小）；
- 成品干度高；
- 悬臂式设计可满足：
  - 筛网易更换，无需拆卸螺旋；
  - 密封装置的设计简单；
  - 现有的筛得力CONTURBEX 螺旋筛网式离心机可改型。

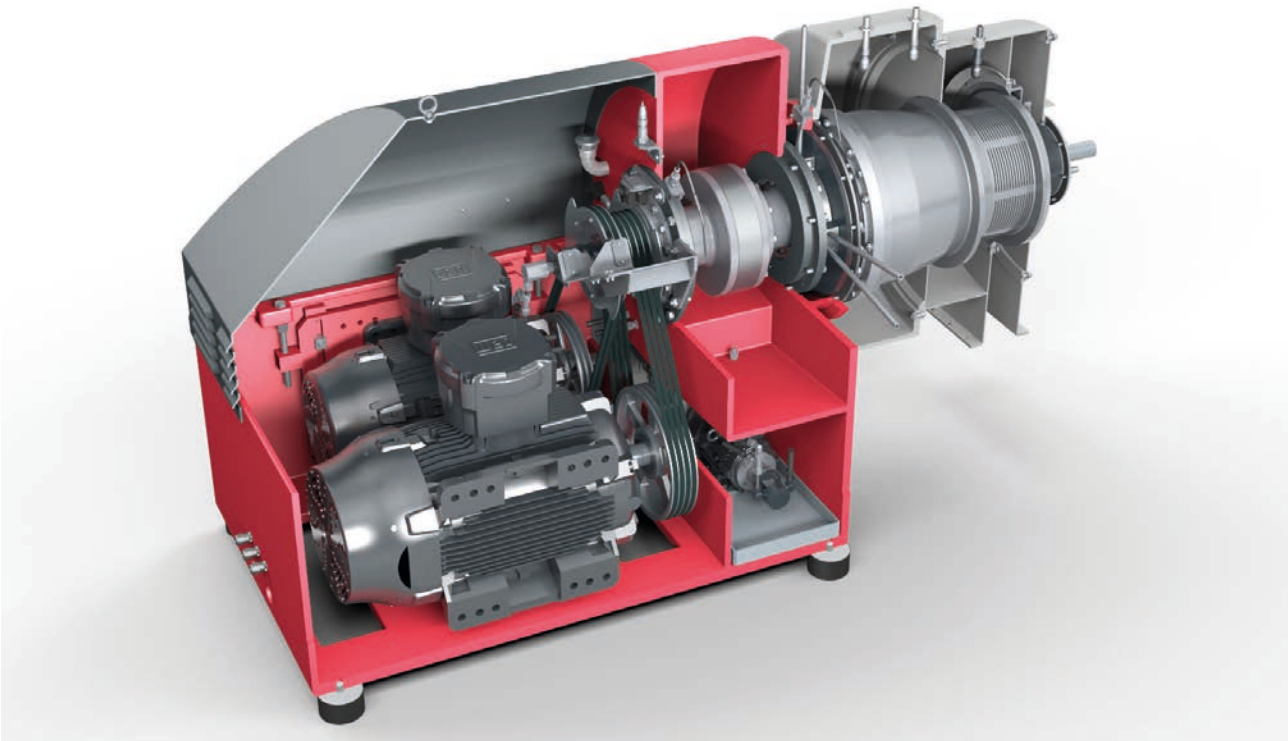

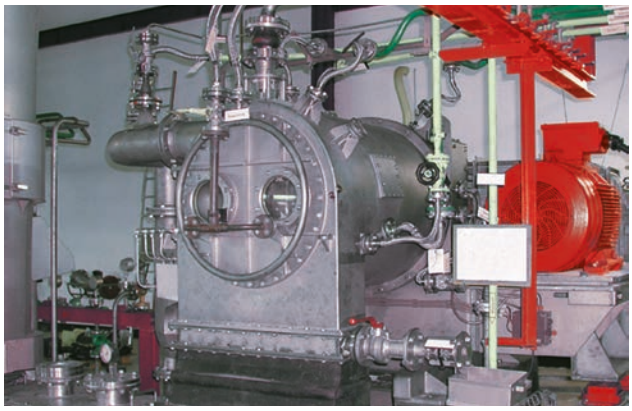

成功应用于：

光卤石	氯化钠
异麦芽糖	焦亚硫酸钠
葡糖酮酸	亚硫酸钠
季戊四醇	硝酸锶
氯化钾	磺胺酸
磷酸钾	糖渣
硫酸钾	胡桃壳
硅胶	

标准配置和技术参数

Type 型号 CONTHICK	D /d	240/180	320/240	450/340	600/450	800/600	1000/750
Drive motor 驱动电机	approx. kW 约 kW	5.5	7.5	15	30	55	90
Length 长	mm	1,150	1,200	1,550	1,800	2,250	2,700
Width 宽	mm	1,200	1,200	1,550	2,000	2,100	2,660
Height 高	mm	800	850	1,100	1,300	1,800	2,100
Weight 重量	kg	700	750	1,300	2,000	4,200	7,500
我们保留技术进步而更改的权利							

SHS 推料式离心机

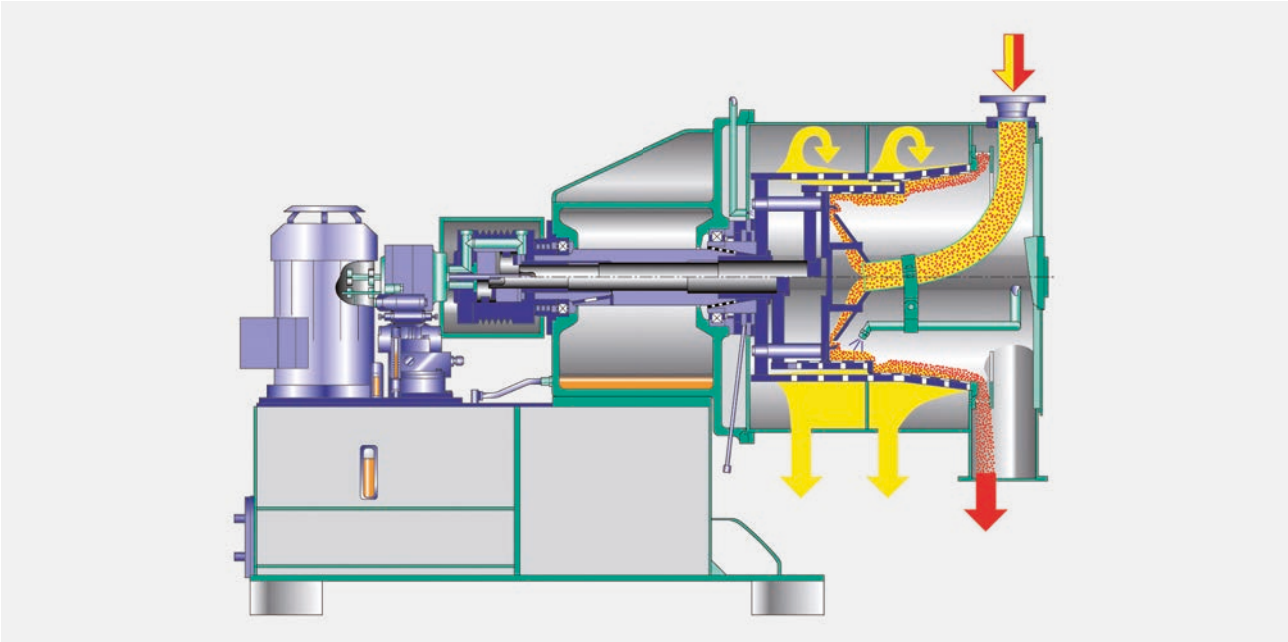

简介

在推料式离心机中固体颗粒在条缝式筛网的滑动速度低于在螺旋筛网式离心机中的速度。因此，物料在筛篮中的停留时间也较长，形成的滤饼相对较厚。所以，推料式离心机特别适用于处理磨损性高的产品，比较厚实的滤饼层使得后续的无聊不与筛网直接接触，降低了产品对筛网的磨损。

筛得力推料式离心机系列包括单级、两级和三级旋转部件。在大部分的应用上，最大直径筛篮的外侧采用锥形设计。这种设计使得原来厚实的滤饼变得松散，且随着直径的不断增大，离心力变大，滤饼厚度变小，更易脱水。

锥篮设计的另一优点是在传送固体的过程中减少了推动固体的能耗。

单级推料式离心机对于简单的分离来说是最经济的解决方案。所谓简单的分离，是指从高固体浓度的浆液里面分离出粒度比较大的结晶固体。在各种应用里面，使用最多的是两级推料。两级推料式离心机比单级推料式离心机应用更广泛，主要原因是因为各级都比较短，固体浓度有变化或者颗粒更细的进料也能够比较容易的处理。同时，母液与清洗液的分离排放也可以更容易地实现。三级推料式离心机适用于物料的母液有很高的黏度或者需要用独立一级来做清洗。

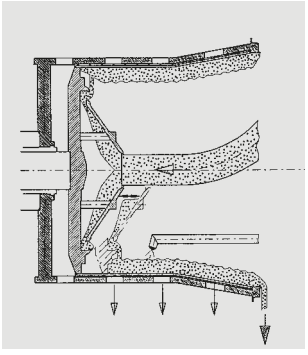

单级旋转部件
圆柱/圆锥

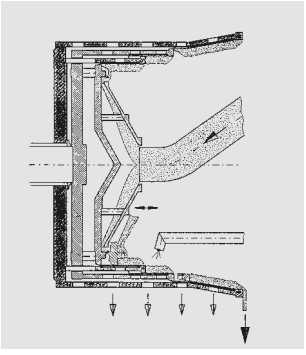

三级旋转部件
圆柱/圆锥

结构

筛得力推料式离心机分为：

- 工艺区
- 轴承润滑系统
- 液压推料系统

旋转部件水平放置，这样就容易接近工艺区和驱动部件。考虑到设备加工和操作的标准，设备按系统单元设计。基本部分除了机座外，还有：

- 泵（包括液压控制）
- 压力开关和温度计
- 轴承
- 旋转和推料的驱动

机座分为两个腔，第一腔作为存放润滑液或冷却液的油箱。第二腔存放混凝土碎块，用来配重稳定机座。
在离心机机座下面安装有弹性减振组件。
产品室采用悬臂方式安装在基座上。此产品室被分为滤液排放区和固体排放区。采用悬臂结构的还有旋转部件。
内表面开孔的是筛篮，其长缝的方向与轴平行，即沿着推动的方向。
产品室的前端盖板采用螺栓连接或铰链连接，可以方便的拆装易损件，如筛篮，进料锥等等。
推料部分通过液压系统实现。油量和油压由三相电机驱动的螺杆泵提供。

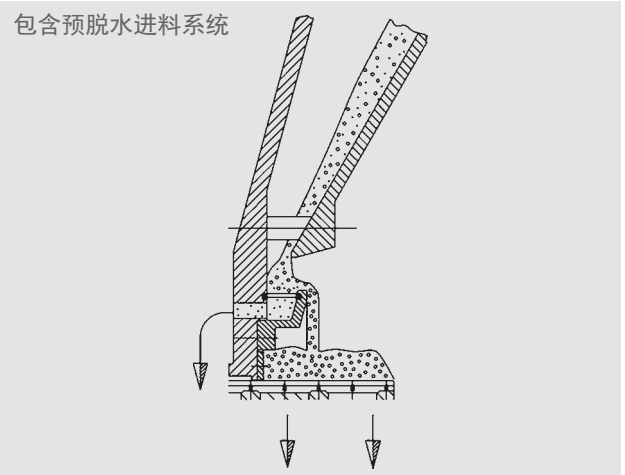

特别配置

- 进料系统包含预脱水设计（DBP-DE 195460 19C）
- 气密封配置，用惰性气体来处理
- 可使用螺旋进料器
- 母液和清洗液分开排放
- 防爆性能和符合食品加工的规格
- 其它特殊配置，根据用户要求提供

双级推料式离心机的工作原理

固体和液体的混合物不断的通过进料管进入分配锥中，分配锥与筛篮的转速度相同。

在这里，混合物被加速，并流过推料器底部和分配锥的环形缝隙，进入环形袋中。在环形袋中，混合液被加速到直到其圆周速度使料浆以悬浮液的形式流过环形袋布满进料区的过滤区域

绝大部分液体通过筛孔被离心出去。固体物料作为滤饼而被留在筛面上。除旋转外，内筛篮产生轴向振荡。在内筛篮的往复过程中，滤饼被推料器逐步推向内筛篮的开口端，进入固体下料区，离开离心机。

滤饼的冲洗直接在主要脱水区之后。冲洗液体取代在滤饼中残存的母液。

滤饼中的内摩擦和筛上的外摩擦有效的确定了滤饼的厚度。根据产品和机器的尺寸，其厚度是在15mm和80mm之间。

推料式离心机的生产能力主要取决于进料量。刚形成的滤饼必须在两个推料冲程的短时间内实现脱水，同时推料的力度足以推动和打散已经在筛篮中形成的滤饼。

进料的固体含量越高，相应的产量就越高。

标准配置和技术参数

Nominal diameter		250	350	450	530	600	800	900	1000	1100	1200
single step 单阶	cylindrical and cylindrical/conical 圆柱和圆柱/圆锥	x	x	x	x	x	x	x	x	x	x
2-step 二阶	cylindrical and cylindrical/conical 圆柱和圆柱/圆锥	x	x	x	x	x	x	x	x	x	x
3-step 三阶	cylindrical and cylindrical/conical 圆柱和圆柱/圆锥		x			x	x	x	x	x	x
Length 长	mm (approx.) mm（约）	1,500	1,750	1,900	2,600	2,600	2,750	2,750	3,300	3,675	3,750
Width 宽	mm (approx.) mm（约）	850	950	1,100	1,800	1,800	2,000	2,000	2,400	2,400	2,400
Height 高	mm (approx.) mm（约）	950	1,020	1,050	1,700	1,700	2,050	2,050	2,150	2,250	2,250
Operational weight in kgs (approx.) 工作重量	kg（约）	800	1,150	1,900	5,000	5,600	8,000	10,000	14,000	15,000	16,000
我们保留技术进步而更改的权利											

成功应用于：

重碱（碳酸钠）
山梨酸
甲酸钠
ABS塑料
磷酸氢钙脱水物
己二酸
二水合磷酸氢钙
氯化铵
分散橡胶
硫酸铵
芒硝
动物骨头

果糖化物
氯化物的水合物
制钾业中的悬浮浓缩及残余物
氨的碳酸盐
尿素
硝酸钙
磷酸钠
粗粒煤浆及悬浮浓缩物脱水
硫酸钠
硫酸铜
聚丙烯酸酯
季戊四醇单体

未加工的磷酸盐
硫酸镍
容盐
氟磷钾肥
酒石酸
过滤残余物后脱水
硫酸锡
氟化硅
碳酸氢钠
亚氯酸钠
及其他

HSG 振动式离心机

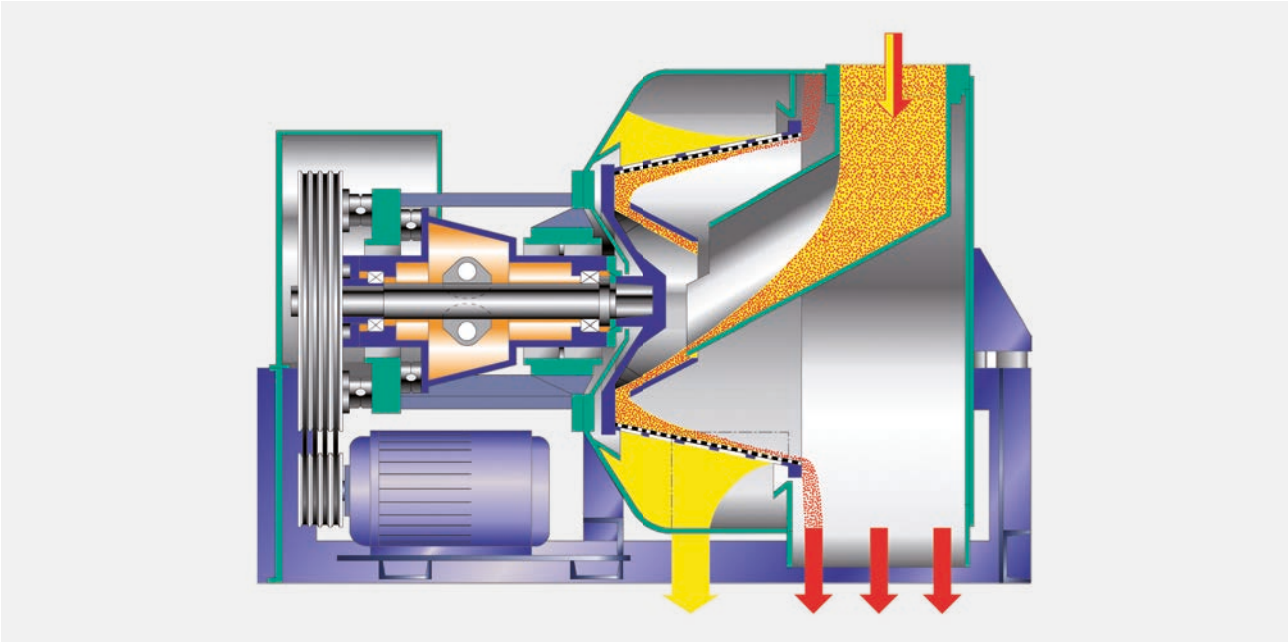

简介

就固体物料的产量而言，振动式离心机是我们最有效的离心机。固粒在筛篮中的传送运动通过筛篮的倾角和轴向振动共同作用而进行。控制滑动速度的前提是倾斜角比固体颗粒的滑动摩擦角略微小些，而轴向振动的加速度则要足以克服剩余的摩擦力。由于结构所限，振动加速度被限制在一个相对较窄的范围内，故按常规振动式离心机应该在低于120G离心力的情况下工作。因此，该机被首先用于处理粗大颗粒或容易脱水的大批量产品，如在煤洗选中洗过的细粒煤，中间产品或细石，在钾的预处理中的溶解和冲洗沉积物，海盐、混凝土砂等。

筛篮中小质量的产品结块增加，其本身的振动值下降而接近振动器的速度，换句话说就是更接近共振状态。这样就自动地增大振幅和筛篮中固体颗粒的传送速度。

因此，“机器本身自主工作”就是自我调整，并适应进料在较大范围内波动。

筛篮和激振器通过V型皮带由三相电机驱动，这样更容易使速度与运转条件相匹配。主电机和油箱及油泵（用于所有轴承的油路润滑）都被安装在机座上，机座上还装有橡胶缓冲器能使离心机减振。就像我们所有的连续型离心机一样，振动离心机可安装在高层上而无需沉重的稳固基础。

结构

筛篮、进料管、轴以及轴承座组成一个小质量的振动系统，并通过橡胶弹簧与壳体相联，主要由横向构件及产品护罩组成的。在略小于固有振动频率的共振区中，激振是由对称布置的偏心锤产生的。对产生一个非常稳定的振动来说，所消耗的功率是极低的。在机器承受较高载荷时，即在

结构的材质

楔形筛篮的成型钢丝是由铬钢制成。进料管和出料管根据要求由耐磨和/或耐蚀材料制成。产品室是由碳钢制成，如需要还可提供橡皮衬里以及在固体排放室中加特殊耐磨防护。

成功应用于：

煤
褐煤
细粒煤
贮藏的煤
细颗粒料煤
中间产品
页岩煤
盐
悬浮的筛余物
悬浮的浓缩物
钾盐溶解的残余物
氯化钾粗晶体

硅酸盐
海盐
砂
混凝土砂
浮石砂
重质碳酸钙
贝壳砂
硅砂
矿砂
普通
木屑

标准配置和技术参数

Type		HSG 600	HSG 800	HSG 1000	HSG 1100	HSG 1200	HSG 1300	HSG 1500	HSG 1650
Drive motor 驱动电机	approx. kW 约 kW	7.5	15	22	30	37	55	75	110
Length 长	mm	1,500	2,070	2,200	2,400	2,400	2,900	3,950	4,175
Width 宽	mm	1,270	1,650	1,900	2,000	2,000	2,230	2,610	3,075
Height 高	mm	1,200	1,425	1,650	1,770	1,770	2,040	2,340	2,815
Weight 重量	kg	1,000	2,500	3,400	3,800	3,900	7,000	9,000	13,500
我们保留技术进步而更改的权利									

TURBO-CASCADE 阶梯型滑动卸料式离心机

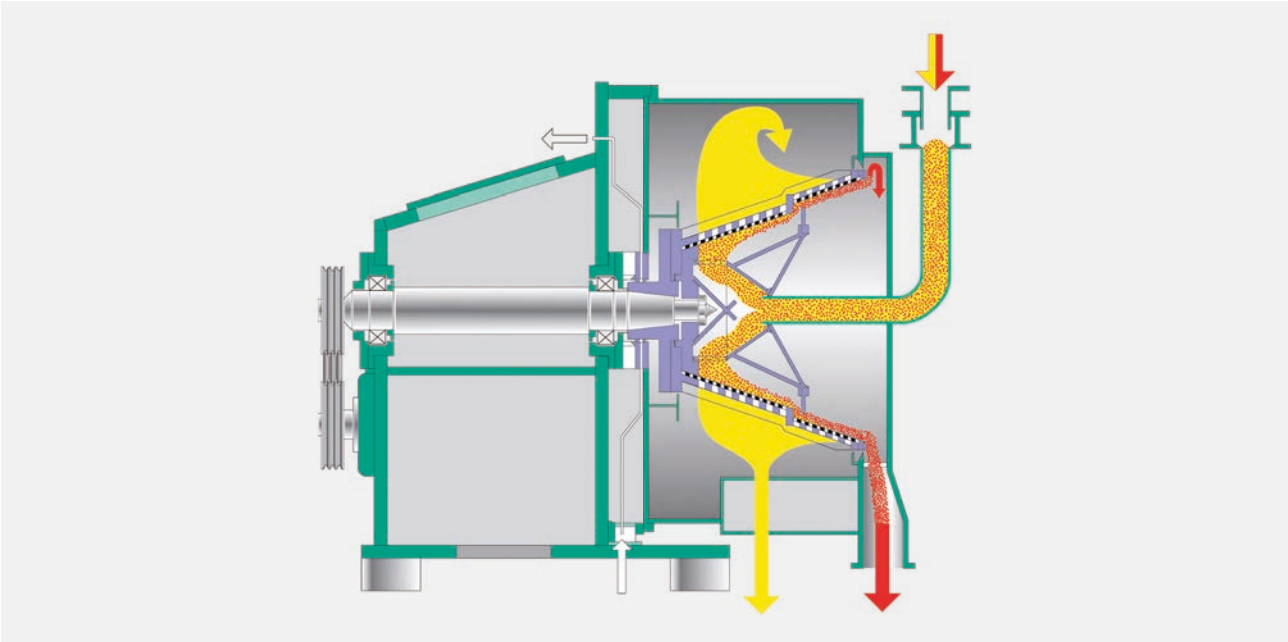

简介

滑动卸料式离心机主要针对约0.2mm以上的均匀固体颗粒的脱水。颗粒在筛网上单个滑动而不形成密集层。为了更好的脱水，筛篮可再细分为几级，或者说是“级联”。与筛篮一起旋转的导向板使空气和固粒的混合物直接过筛，并且防止颗粒跳过筛网区。固粒只是短时间的受离心力的作用，根据产品的性质，表面湿度可降低到千分之一以下。

按照要求和操作条件来选择使用多孔板或长缝筛，由于对产品进行专门导向，故不会被尖头颗粒堵塞。

通常滑动卸料式离心机是气密/汽密的，气体再循环至气仓中，而该循环气体与旋流器中的水是分离的。被脱水的固体颗粒通过一个可旋转成任何方向的管而成切线方向被排出。可根据客户需要为预脱水和除去粗颗粒或结块而提供相应的机器。

为了避免由于不必要的大水量而超出离心机的能力，我们可提供增稠器（或静态脱水器）。

成功应用于：

尼龙6
尼龙66
聚酯
聚丙烯
聚苯乙烯珠

标准配置和技术参数

Type 型号	TC	330	400	520	670
Drive motor 驱动电机	approx. kW 约Kw	5.5	7.5	11.0	22.0
Length 长	mm	1,150	1,250	1,550	1,700
Width 宽	mm	800	800	1,450	1,800
Height 高	mm	800	850	1,350	1,200
Weight 重量	kg	550	650	1,250	1,600
我们保留技术进步而更改的权利					

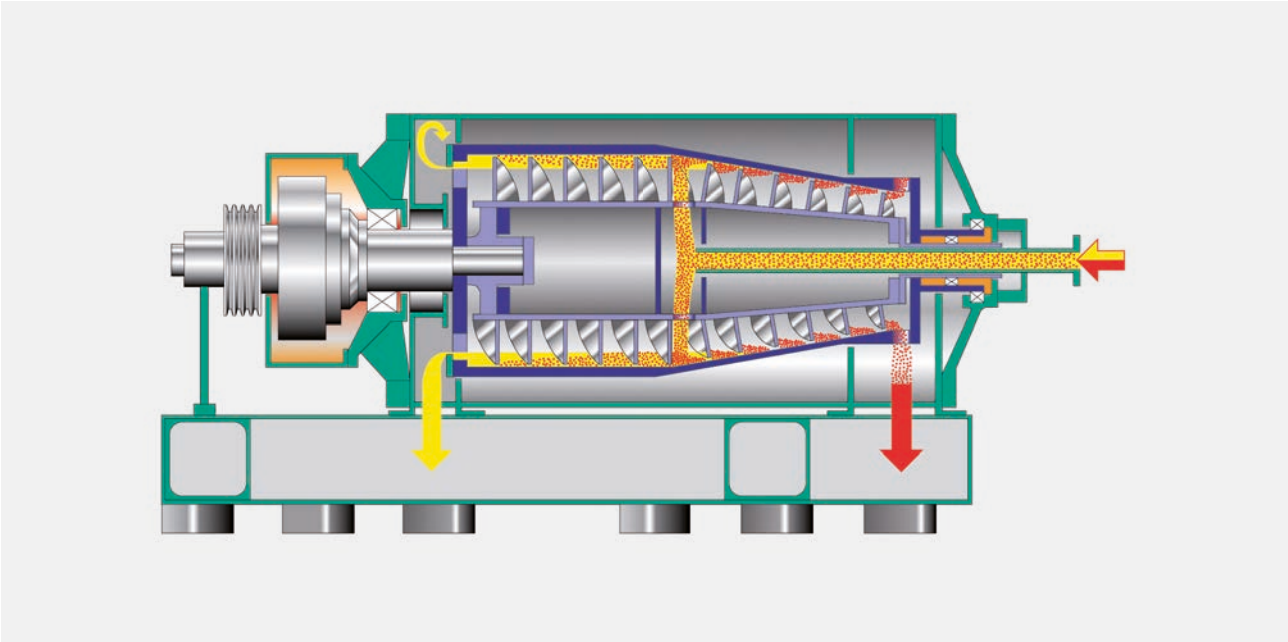

介绍

在沉降式离心机中，液体的澄清在柱段转鼓中进行，固体的脱水则在锥段通过过滤或滤饼间的挤压进行。当进料液体的沉降速率足够高时，即使很细的颗粒也能够在沉降式离心机中很好地实现分离。

沉降速率取决于颗粒粒径、形状、固液相的密度差，以及液体的粘度。

很多时候，加热进料浆或在其中加入絮凝剂都会极大提高沉降速率。当然设备的几何结构及运行参数也都会有影响。

设计

筛得力沉降式离心机采取逆流工作原理。也就是说，待处理的悬浮液从转鼓的中部进入离心机。沉淀后的固体颗粒通过与转鼓有差速的螺旋向转鼓的小直径端移动，而澄清后的液体从转鼓的大直径端逆向流出。

转鼓中液位的高度，澄清液和固体颗粒的比例是可以调节的，这使得用户可以找到最佳的的分离效果。

螺旋与转鼓间的差速通过一个强大的、已定型的变速器实现。标配的驱动使用V型皮带，根据要求的转速组合，离心机可配单驱动（固定偏心轴）也可配双驱动（驱动偏心轴）。

DZ系列沉降式离心机 （支承轴承设计）

DZ系列的沉降式离心机有汽密和气密型设计可供选择。
在这些应用中，产品室由两部分组成，用填料环进行密封。转动部件的几何结构专为特殊的分离要求而设计。转动部件的固定由产品室外的支承轴承来实现。在DZ系列中，离心机的转鼓直径通常都大于1200mm。

DZ/TS系列沉降式离心机的标准结构尺寸

Type 型号		210	300	360	420	500	600	710	850	1000	1100	1200
Drive motor 驱动电机	approx. 约 kW	5.5 - 11	10 - 22	18.5 - 30	18.5 - 45	22 - 50	30 - 90	45 - 110	55 - 160	120 - 200	132 - 315	200 - 250
Length 长	approx. 约 mm	1,400	1,900	2,020	2,200	2,650	2,900	3,300	3,500	4,570	4,770	5,060
Length 长	approx. 约 mm	1,700	2,200	2,380	2,620	3,150	3,500	4,010	4,000	5,370	5,870	6,260
Length 长	approx. 约 mm	2,000	2,500	2,740	3,040	3,650	4,100	4,720	5,200	6,570	6,970	7,460
Width 宽	approx. 约 mm	1,100	1,370	1,500	1,750	2,035	2,060	2,580	2,700	3,160	3,260	3,600
Height 高	approx. 约 mm	750	940	980	1,110	1,325	1,400	1,450	1,600	1,660	1,750	1,915
Weight 重量	approx. 约 kg	900	1,200	1,500	2,100	3,000	4,200	5,000	7,000	10,000	12,800	20,500
Weight 重量	approx. 约 kg	1,200	1,400	1,800	2,450	3,500	5,000	6,000	8,300	12,000	15,500	23,000
Weight 重量	approx. 约 kg	1,400	1,600	2,100	2,800	4,000	5,800	7,000	9,800	15,000	18,300	25,500
我们保留技术进步而更改的权利												

筛得力沉降式离心机拥有多项专利技术及特殊设计，如HD安全离合器来保护旋转部件以防止在无火花工况下的过载。液体和固体出口处的设计细节如图中显示。液体排放出口可以在较大范围内方便地调节，以满足工艺要求。

成功应用于：

动物脂
石墨
聚乙烯醇
动物废物
金属渣
聚氯乙烯
碱性铝
氢氧化铁
钾盐生产的残余物
碳酸钡
硫酸铝
豆奶
碳酸氢盐
甲基纤维素
硝酸银
双酚
云母
碳酸钠
碳酸钙

奶糖
焦亚硫酸钠（大理石粉末）
甲酸镍
碳酸锶
羧甲基纤维素
珍珠聚合物
铀矿石
浮选浓缩
聚乙烯
硫酸铜
浮选尾矿
聚苯乙烯
废水
铸造释放的粉末
聚乙烯乙酰
铬酸锌及其他

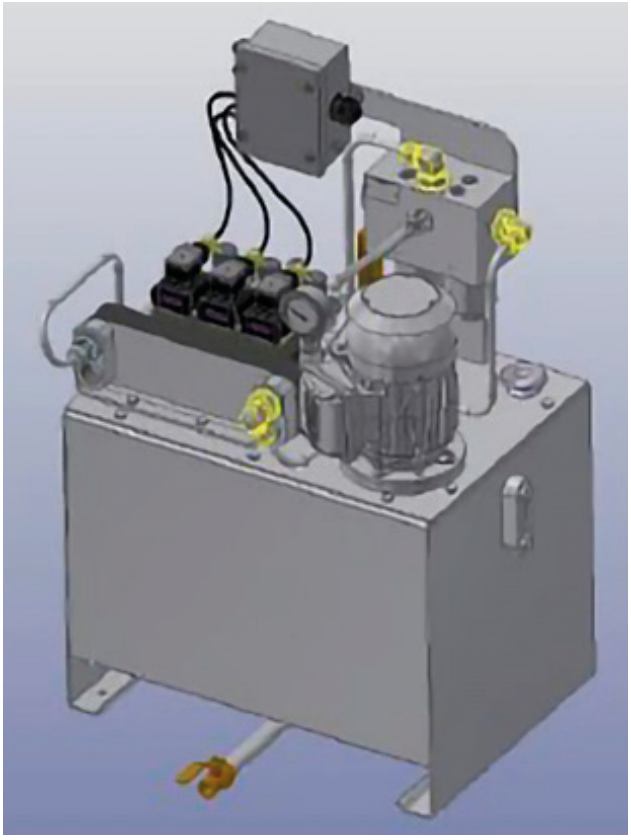

TURBO-SCREEN TSD / TUBE TSDT 筛网沉降式离心机

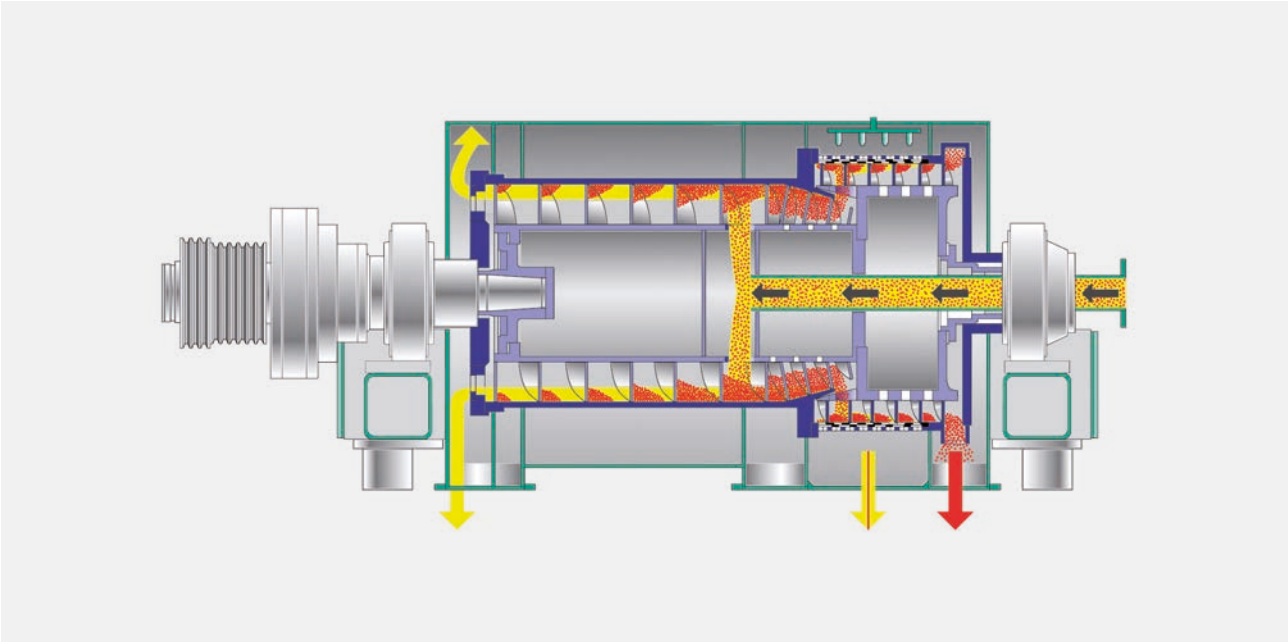

简介

筛网沉降式离心机是使用先进的固液分离技术而设计开发的设备，具有明显的设计和加工优点。对于通常所使用的筛网转鼓式离心机，筛网部分是连结在锥段的的最小直径位置上。这种设计的缺点是容量受限，而使固体物料层加高，降低脱水效果。

筛网沉降式离心机是两段式脱水沉降离心机和过滤式离心机两者的优点结合而成，从而达到最佳效果。

在第一阶段（沉降段），固体物料在转鼓的锥段进行预脱水。转鼓的容积和锥段的干燥度可使用溢流堰板来进行调节。预脱水后的固体物料在锥段进入下一个直径更大的筛篮中。

在第二阶段（筛网段），滤饼被打散并重新形成滤饼，由于容量大，所以滤饼变薄。同时，由于筛篮的直径更大，所以滤饼受到更大的离心力作用，从而提高了脱水效率，残留水分降低。
由于只有相对少量的液体随预脱水后的固料到达筛网段，所以通过筛网的极细颗粒的损失就低，并可通过再循环而重新输送到离心机中。
大直径筛篮和薄滤饼层还适于冲洗。冲洗液可与母液分别排放。

成功应用于：

阿司匹林	乳糖
双酚	MC
咖啡浓缩	混合盐
CPE	PE
DMT	PMMA
EPS	PP
芒硝	PVC
粒体	SAN
异麦芽糖	

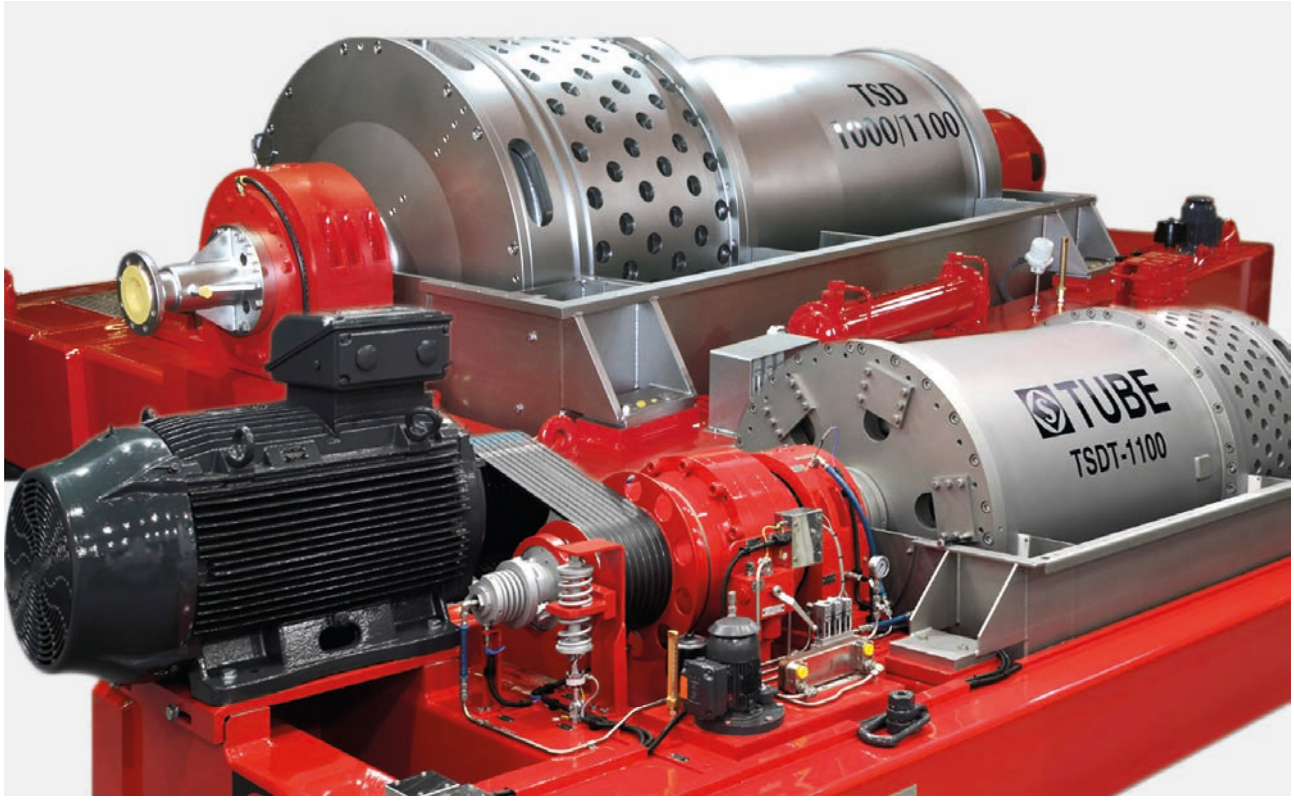

优点：

- 澄清和干燥是在两个阶段上分别进行
- 澄清区和干燥区之间互不干扰
- 固料经过预脱水后从沉降段进入筛网段时，滤饼被打散
- 即使固体物料的产量高，大直径筛篮也也能保证足够的容量和比较薄的固料层
- 与沉降段相比，由于筛网段的离心机更大，所以能有效的除去预脱水后滤饼中的残留水分
- 产量高，固体物料损耗最少，滤液可再循环
- 筛篮可配置有效的冲洗
- 冲洗液与母液可分别排放

标准配置和技术参数

Type 型号	TSD	250/360	350/450	450/600	600/750	750/900	800/1000	1000/1200
Drive motor 驱动电机	approx. kW 约 kW	22	45	90	132	160	200	250
Length 长	approx. mm 约 mm	2,500	2,800	3,150	3,350	4,000	4,200	4,600
Width 宽	approx. mm 约 mm	1,800	1,850	2,300	2,500	2,800	3,000	3,250
Height 高	approx. mm 约 mm	920	1,020	1,300	1,500	1,800	1,900	2,100
Weight 重量	approx. kg 约 kg	1,900	2,650	4,500	7,000	11,500	13,500	18,000
我们保留技术进步而更改的权利								

SHORT-BOWL 短转鼓沉降式离心机

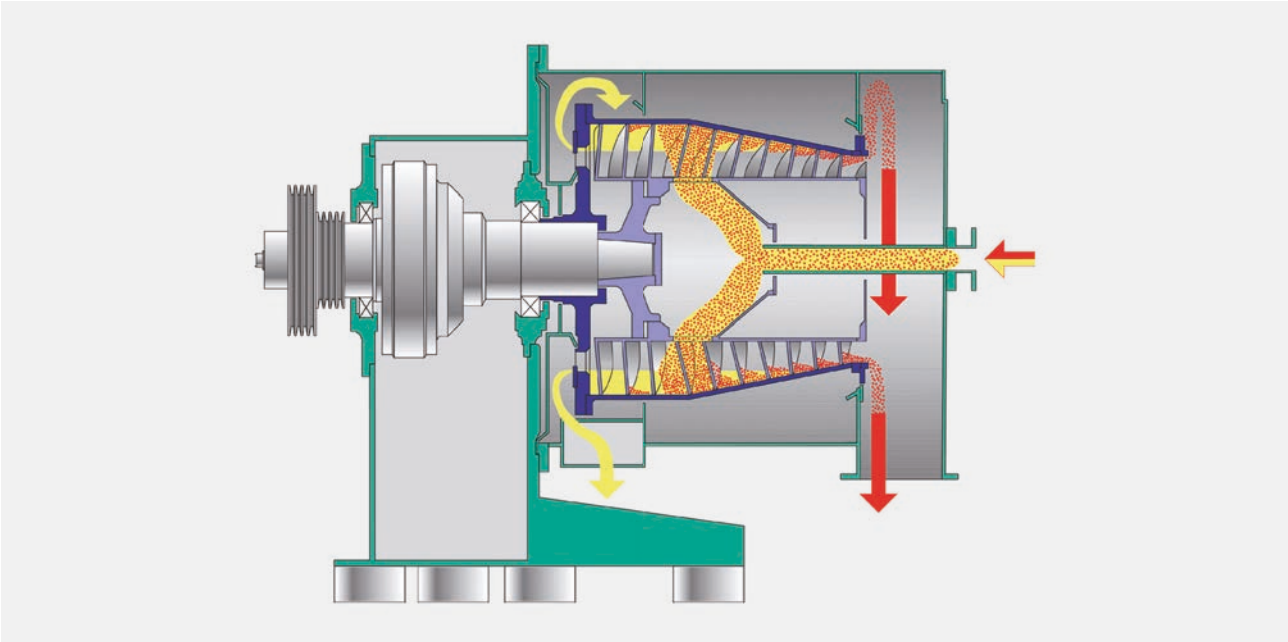

简介

短转鼓沉降式离心机类似于筛得力标准的沉降式离心机，只要固体在母液中的沉降速度足够高，这一台短转鼓沉降式离心机可以应用于分离极细小的固体。

尽管离心机的沉降段比标准的沉降式离心机短，但液体的澄清足够在这一区域内完成。

短转鼓沉降式离心机的开发主要是针对某些固体和液体之间的密度差较大的物料，即使是极细小的固体，只要沉降速度足够高，就可以采用短转鼓沉降式离心机进行分离。

设备

离心机的旋转部件采用了单轴承悬臂设计，沉降段和干燥段（锥段）的比例由物料特性决定，通过调节溢流堰板来实现。

此设备的设计特别适用于需要彻底清洗（CIP适用）、高温下运行或气密性工艺的食品行业。

设计

短转鼓沉降式离心机的设计基于筛得力Conthick预浓缩螺旋筛网式离心机的技术并结合螺旋沉降式离心机的特点，从而成功的对细小固体从高密度差的液体中做有效的分离。

成功应用于：

铁酸盐泥浆	三聚氰胺
氧化锆	硝酸银
氧化锌	氟酸钾
石膏	氢氧化镍
铝粉	泥浆余渣
碳酸钡	动物肉
石墨	磷酸
硫酸镁	碘化钠
钼盐	鱼肉

标准配置和技术参数

Type 型号	SBD	140	210	250	300	360	450	600	750	900
Drive motor 驱动电机	approx. kW 约 kW	3	5.5	7.5	11	15	22	45	75	110
Length 长	approx. mm 约 mm	855	1,110	1,195	1,250	1,635	1,750	2,150	2,550	3,010
Width 宽	approx. mm 约 mm	760	1,000	1,200	1,220	1,550	1,600	2,100	2,250	2,600
Height 高	approx. mm 约 mm	515	700	776	845	1,015	1,100	1,560	1,750	1,950
Weight 重量	approx. kg 约 kg	220	415	850	1,300	1,930	2,200	4,500	7,000	8,200
我们保留技术进步而更改的权利										

CENTRIFLEX 万用实验室离心机

简介

筛得力万用实验室离心机CENTRIFLEX是真正的万用离心机，用于应用高离心力的办法处理悬浮物。

如果选用适当的配件的话，这台离心机更可以应用于过滤、清洗、洗涤、澄清和连续分离两种液体和一种固体（三相分离）。

也可用于乳化生产。

只要有一个适当的选择，利用烧杯或者玻璃管，可以进行沉降实验。同时，过滤烧杯可以用作检查不同的过滤介质对产品的影响结果。这台CENTRIFLEX，还可以用作生产性分离少量悬浮物。

CENTRIFLEX离心机的设计方便用户安装充填。机器的控制是通过数码显示，它会显示当前的形状、速度和经过时间。用户可以选择自动或者手动计时。机器会很快达到额定速度，跟着以电动维持，直到刹车停止。用户可以选择渐进停止（软停止）或者快速停止。

通过自动快速停止，用户可以控制准确的运行时间，增加了机器的使用机会。在外壳的前面，是给滤液或者滤液收集容器的槽座。自然的，离心机是配置有联锁安全盖，以防止机器使用期间，有人不小心接触旋转部分。

实验室离心机（烧杯架转子）

全烧杯架转子离心机是用于沉淀小颗粒悬浮液样品。烧杯架可以加装100 CM³的烧杯2或者4个。

烧杯架上也可以装过滤烧杯，就可以进行过滤试验如浓缩同时降低湿度。

下面的过滤介质可以用于烧杯中：

- 滤纸
- CONIDUR® 条型孔滤网
- 激光打孔纸
- 条型孔滤网

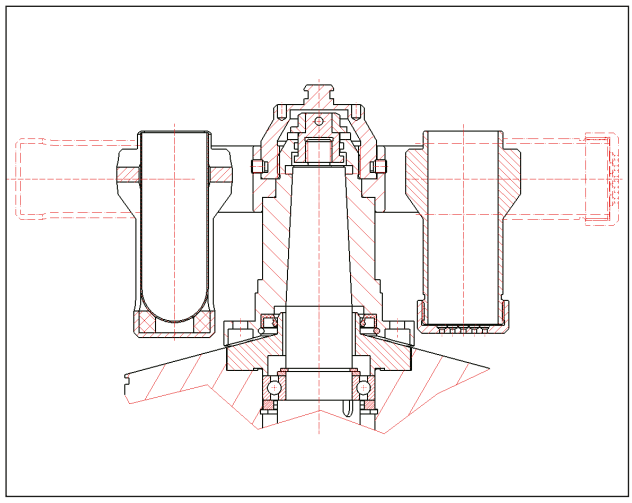

筛得力天马工厂，天津

One Solution. Worldwide.

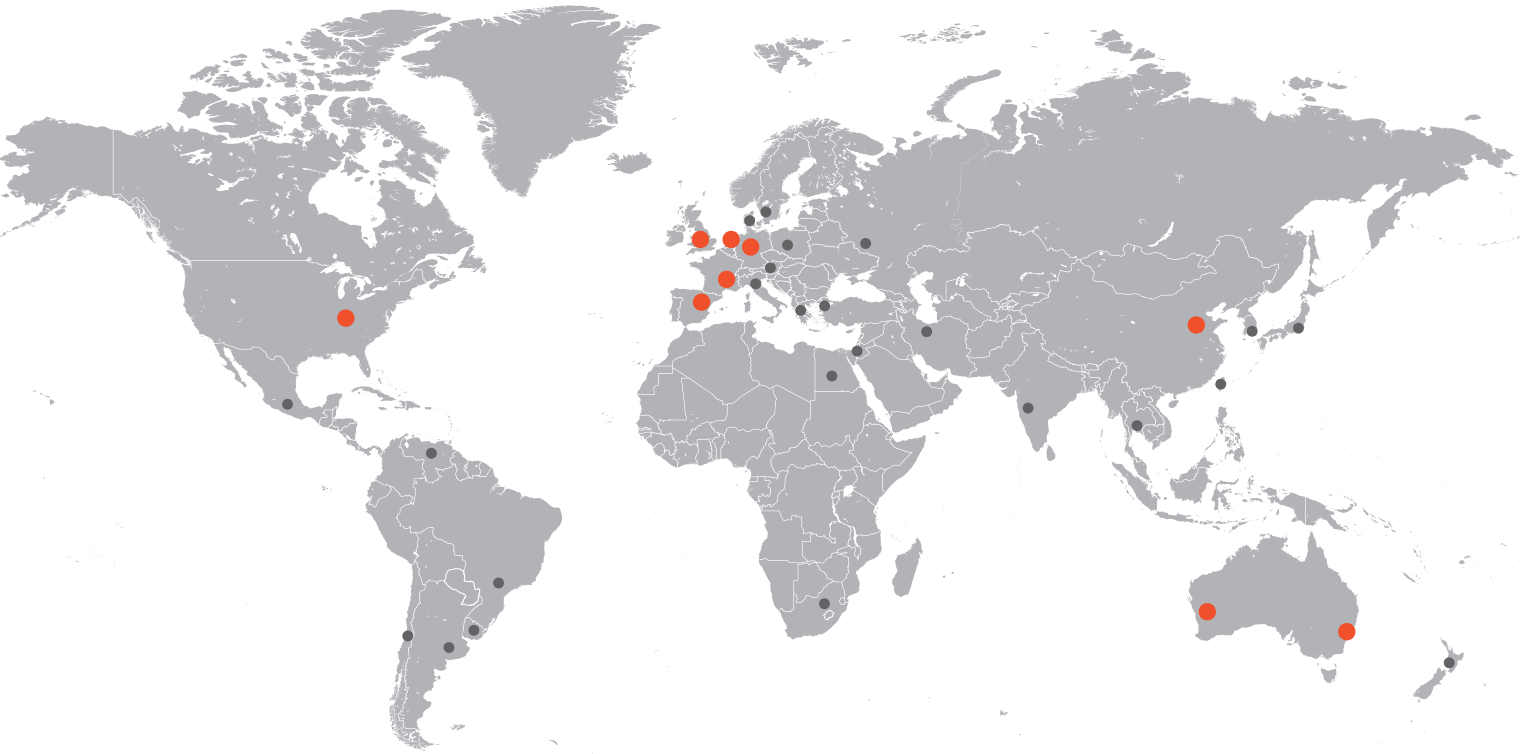

Mülheim an der Ruhr, Germany | Rijswijk / The Hague, The Netherlands | Daventry, Great Britain
Mundolsheim, France | Madrid, Spain | Sydney & Perth, Australia | Cincinnati, USA | 中国天津

Automation | Channel conveyors | Crushing & Milling Equipment | Control Screening Machines
Decanter | Dryers | Laboratory Equipment | Pneumatic Tube Systems | Preparation Systems
Process Equipment | Pulsator Jigs | Pusher Centrifuges | Sampling Systems | Screening
Machines | Screen Worm Centrifuges | Sliding Centrifuges | Vibrating Centrifuges

SIEBTECHNIK TEMA

筛得力天马工艺设备（天津）有限公司 | 天津市武清开发区汇丰路12号
邮编：301700 | 电话：+86-22-60685515 | 传真：+86-22-60685516

SIEBTECHNIK GmbH | Platanenallee 46 | 45478 Mülheim a.d. Ruhr
GERMANY | www.siebtechnik-tema.com | sales@siebtechnik.com

WB200de | 04/2019